Chaudière sol fioul condensation

icoVIT exclusive

Vaillant Le bien-être chez soi

ErP

A

Vaillant, engagé envers l'environnement

Des solutions innovantes pour des utilisateurs exigeants et soucieux de l'environnement

La chaudière à condensation icoVIT exclusive récupère la chaleur des fumées de combustion lui permettant d'atteindre un rendement nettement supérieur et une efficacité énergétique saisonnière jusqu'à 92%.

Ce gain de performance est lié à une meilleure utilisation de l'énergie disponible, entraînant ainsi une baisse de la consommation de l'ordre de 30 %*.

Pour réduire encore l'impact sur l'environnement, l'icoVIT exclusive est équipée d'un brûleur à 2 allures flamme bleue de classe 3, la plus écologique de la norme CE EN 483. Il permet de réduire jusqu'à 70 % la fréquence de démarrage pour une meilleure longévité de ses composants et une réduction des émissions polluantes et du niveau sonore.

Tournée vers l'avenir, l'icoVIT exclusive est conçue pour accepter jusqu'à 20 % de bio-carburant, c'est-à-dire de fioul mélangé à des additifs naturels.

* Par rapport à une chaudière de plus de 15 ans selon l'ADEME

Label Ange Bleu : système économique en énergie, silencieux et recyclable.

icoVIT exclusive : Fiabilité et efficacité

Une autre idée du fioul

Dotée de la dernière technologie Vaillant et bénéficiant de l'expérience de la marque en condensation, l'icoVIT exclusive est la solution idéale pour remplacer une ancienne chaudière fioul.

Grâce à son architecture, l'icoVIT exclusive ne nécessite pas de circulation d'eau minimum et fonctionne sans bouteille de découplage. Disponible en trois puissances (15, 25 et 35 kW), le système s'adapte à tous les besoins en assurant un niveau de confort optimal et une maintenance simple.

Efficacité énergétique

Le cœur de l'icoVIT exclusive se trouve dans son brûleur inversé à 2 allures flamme bleue et son échangeur unique développé par Vaillant.
L'échangeur, composé de 2 serpentins en inox (3 en version 35 kW) de plus de 9 mètres, permet la circulation des gaz brûlés de haut en bas et un échange calorifique long. L'eau de retour du circuit de chauffage contenue dans le corps de chauffe grande capacité (85 et 120 litres) est ainsi réchauffée avec une sollicitation minimum des composants.

Un brûleur flamme bleue performant à 2 allures pour plus de fiabilité

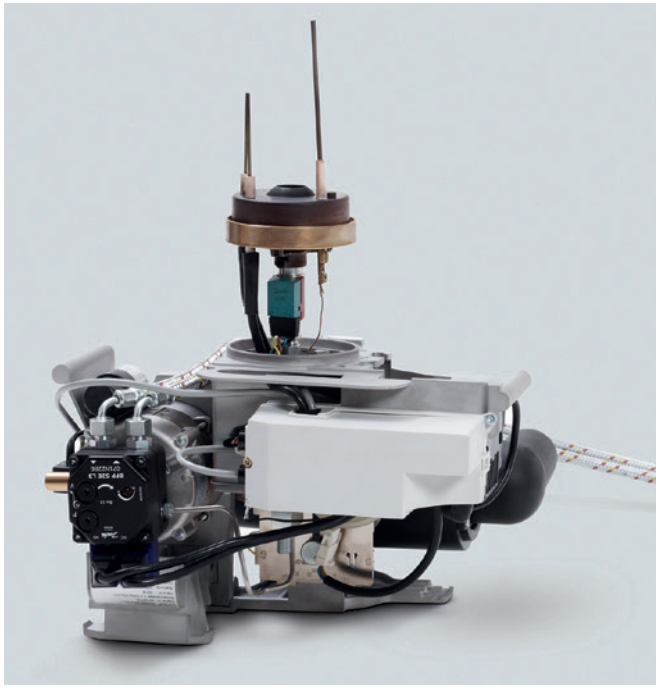

Le brûleur 2 allures d'icoVIT exclusive apporte des avantages importants :

- Réduction, allant jusqu'à 70 %, de la fréquence de démarrage
- Stabilité de la température de départ chaudière
- Réduction de la consommation de fioul
- Meilleure longévité des composants du brûleur (ex. électrodes d'allumage)
- Réduction des émissions polluantes
- Réduction du niveau sonore

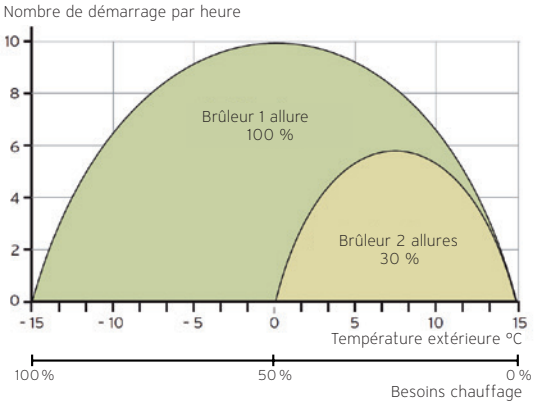

5 ans Garantie — Corps de chauffe

2 ans Garantie — Autres composants

Schéma fonctionnel icoVIT exclusive

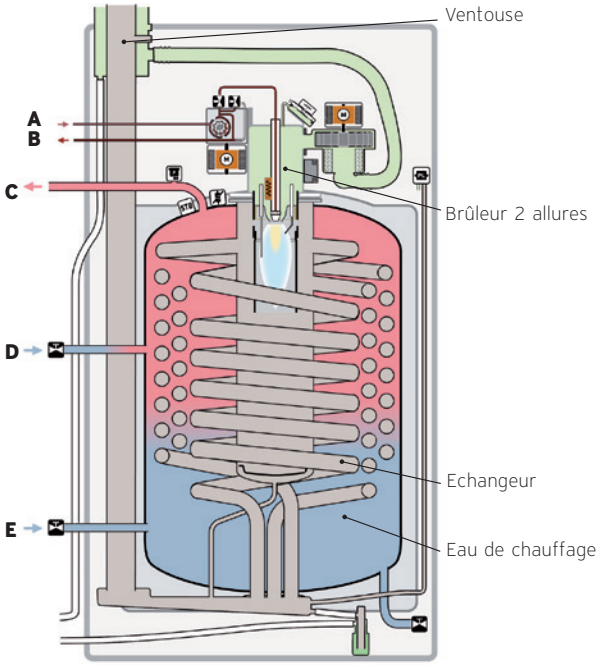

A Alimentation fioul
B Retour des imbrûlés
C Départ Chauffage
D Retour Haute température
E Retour Basse température

Vanne d'isolement
Electrovanne
Moteur
Pressostat d'air
Détecteur de pression
Thermostat de sécurité
Sonde CTN

Condensation optimale

Avec un rendement élevé jusqu'à 104,9 % sur PCI, l'icoVIT exclusive garantit une récupération importante de la chaleur gratuite contenue dans les gaz brûlés.

Sa conception assure une condensation même en production d'eau chaude sanitaire : les gaz brûlés circulant vers le bas se refroidissent dans l'échangeur et favorisent le phénomène de condensation.

Des chaudières pensées pour le confort de l'utilisateur

Une chaudière qui vous ressemble

Parmi les leaders européens des technologies de chauffage, Vaillant investit massivement dans le développement de solutions à la fois performantes, simples et respectueuses de l'environnement. Notre autre priorité est de fournir des systèmes modulables qui s'adaptent à vos propres besoins et projets.

Equipée d'un brûleur à 2 allures flamme bleue, l'icoVIT exclusive vous permet de réduire la facture énergétique de votre logement en régulant le fonctionnement de la chaudière selon vos besoins mais également de profiter d'une faible puissance sonore.

Acceptant jusqu'à 20 % de bio fioul, cette chaudière vous garantit une valorisation et une pérennisation de votre installation tout en apportant une expérience agréable et dépourvue d'odeurs gênantes.

Résultat de l'innovation Vaillant, l'icoVIT exclusive est au service de votre confort.

Simplicité d'utilisation et compacité

Avec ses dimensions réduites, l'icoVIT exclusive est beaucoup moins encombrante et plus légère que les anciennes chaudières fioul en fonte. De plus, les faibles distances nécessaires aux murs lui permettent une intégration facile à l'espace intérieur. L'affichage des données sur le large écran rétro-éclairé et incliné s'avère particulièrement clair et lisible. Grâce à une interface simple, l'utilisateur peut aisément modifier les paramètres et obtenir le niveau de confort souhaité.
La technologie eBUS permet également une communication à double sens avec les autres appareils Vaillant, en particulier avec le multiMATIC 700 et la passerelle de connectivité VR920 permettant de piloter la chaudière à distance avec l'application multiMATIC disponible gratuitement sur Apple Store et Google Play.

Design

Avec Vaillant, le design devient un véritable facteur d'identité. Il est le reflet extérieur de la technologie et du savoir-faire Vaillant utilisés dans nos produits. Les plus prestigieux trophées internationaux récompensent déjà notre design produit.

product design award 2012

reddot design award winner 2011

Available on the iPhone App Store

ANDROID APP ON Google play

Des chaudières pensées pour les professionnels

Installation fioul

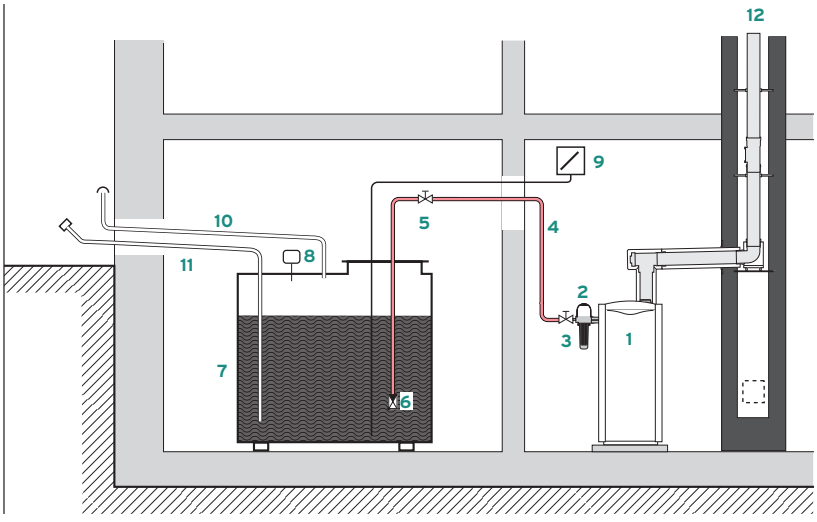

1 Chaudière icoVIT exclusive
2 Filtre à fioul 5 - 20 µm avec désaérateur (positionné dans l'axe du brûleur)
3 Vanne d'arrêt (livrée avec filtre fioul Vaillant)
4 Conduite de fioul monotube Ø 4/6 mm (intérieur/extérieur)
5 Robinet d'arrêt d'urgence
6 Soupape d'aspiration
7 Cuve à fioul
8 Indicateur de valeurs limites
9 Indicateur de niveau de fioul
10 Conduite de désaération
11 Conduite de remplissage
12 Fumisterie verticale Vaillant **exclusivement**

La technologie à condensation intégrée à l'icoVIT exclusive permet une réduction indéniable de la consommation d'énergie par rapport aux anciennes chaudières.
L'association avec un système solaire ou thermodynamique Vaillant vous permet de profiter d'une source d'énergie naturelle et de réduire davantage votre facture énergétique.

Maintenance facilitée

Panneaux latéraux amovibles

Position haute de maintenance du brûleur et accès à la chambre de combustion

- **L'habillage clipsé et les poignées de transport intégrées rendent les opérations d'installation et de manutention aisées.**
- **Les panneaux latéraux sont amovibles et offrent un excellent confort pour la maintenance.**
- **La position de maintenance du brûleur sur le châssis, indifféremment à droite ou à gauche, facilite l'accès à la combustion et aux électrodes.**

Installation et entretien aisés

Livrée montée et prête à fonctionner, l'icoVIT exclusive est équipée de poignées de transport pour faciliter les opérations de manutention.
Afin de faciliter la mise en service, la teneur en CO est ajustable via le panneau de contrôle incliné.
Pour la maintenance, un accès maximal aux composants s'offre en retirant complètement l'habillage (clipsé et vissé).
Le contôle des électrodes se fait en retournant le brûleur sur lui-même. En positionnant ensuite ce dernier sur le châssis, l'inspection visuelle de la chambre de combustion s'effectue rapidement.
D'autre part, le système de diagnostic DIA analyse en temps réel le fonctionnement de l'appareil. Grâce à une série de capteurs, il détecte et mémorise les éventuelles anomalies.

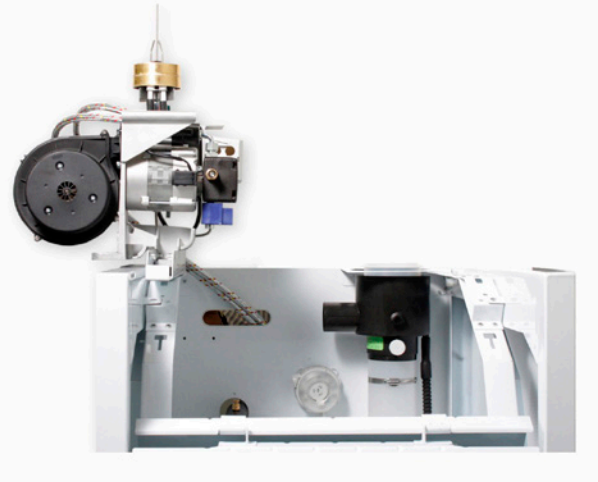

Brûleur démonté en position de maintenance

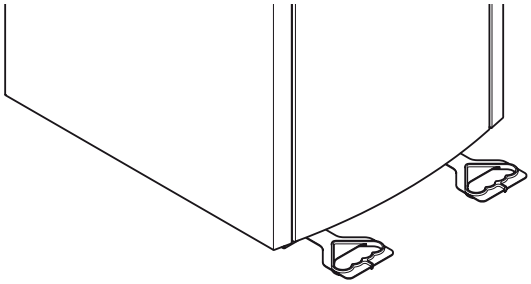

Poignées de transport sur la face avant de l'appareil

Des solutions flexibles pour une installation adaptée à vos besoins

Une offre complète pour un confort optimal

Afin d'apporter un haut niveau de confort en eau chaude, Vaillant vous propose une gamme de préparateurs sanitaires performants et flexibles qui évoluent avec vos besoins.

uniSTOR VIH R 120 à 500 litres / uniSTOR plus VIH R 300 à 500 litres BR - Préparateurs sanitaires au sol

Efficacité et flexibilité : 2 adjectifs qui correspondent parfaitement aux uniSTOR VIH R/uniSTOR plus VIH R. Isolation renforcée ou haute performance, vanne de vidange, sonde sanitaire et anode magnésium ou à courant imposé anti-corrosion font parties de l'équipement de base des préparateurs sanitaires.

Gamme auroSTEP plus
Chauffe-Eau Solaires Individuels autovidangeables

De 150 à 350 litres, les systèmes auroSTEP plus fonctionnent sur le principe de la vidange automatique. La pompe du circuit s'arrête en cas d'ensoleillement insuffisant ou lorsque les besoins ont été remplis. Le fluide solaire contenu dans les capteurs redescend dans le ballon, évitant tout risque de gel en hiver et de surchauffe en été.

auroTHERM 300, 400, 500
Chauffe-Eau Solaires Individuels pressurisés

Le fonctionnement à circulation forcée pressurisée permet de moduler l'installation en fonction des besoins. Combinés à des capacités allant de 300 à 500 litres, les ballons solaires auroSTOR plus s'adaptent à tout type d'installation.

actoSTOR VIH K 300
Préparateur sanitaire à stratification

La technologie à stratification permet d'obtenir, avec un ballon de 150 litres, les mêmes performances sanitaires qu'un ballon classique de 300 litres. De plus, l'échangeur à plaques surdimensionné assure un temps de chauffe record.

Afin de profiter pleinement du potentiel de l'énergie solaire, Vaillant a mis au point une gamme de capteurs performants.

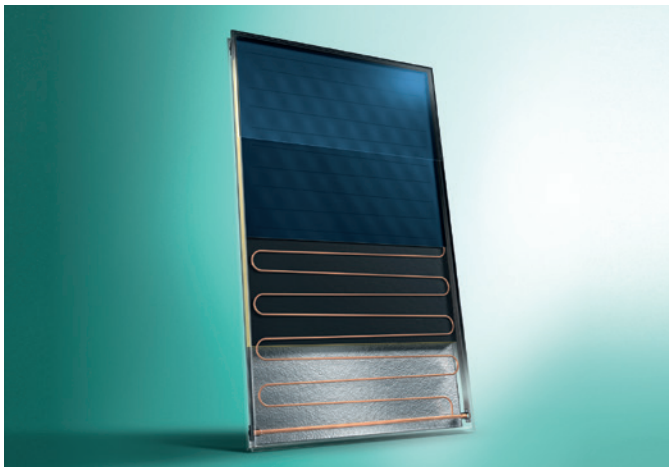

auroTHERM classic
Capteurs solaires plans pour CESI autovidangeables

Equipés d'un absorbeur plan à revêtement hautement sélectif de type Mirotherm® et d'une isolation renforcée, les capteurs auroTHERM classic bénéficient d'une efficacité maximum et d'un rendement élevé permettant une récupération importante de l'énergie.
Légers et compacts, les capteurs auroTHERM classic sont également dotés d'un système d'installation simple et rapide. Ils sont dimensionnables en fonction de l'installation.

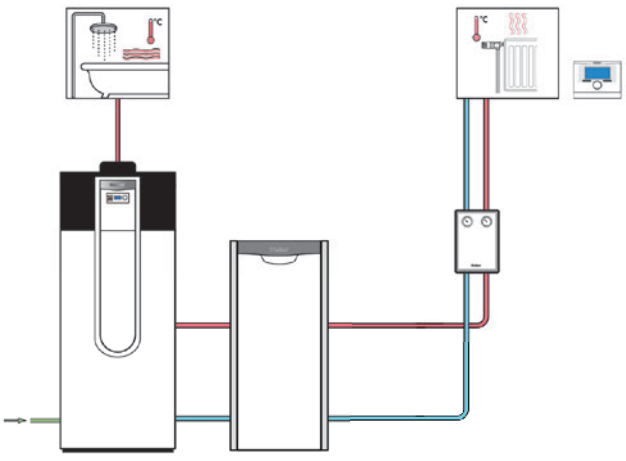

auroTHERM plus
Capteurs plans

Pour apporter les meilleures performances, les capteurs auroTHERM plus combinent :
- une surface d'absorption optimisée,
- un rendement optique performant,
- des pertes thermiques minimum.

Les capteurs auroTHERM plus sont faciles et rapides à installer :
- pour une installation sur toiture, les pattes de fixation sont entièrement pré-assemblées,
- pour une installation sur terrasse, les châssis d'installation sont pré-montés,
- pour le raccordement hydraulique, les raccords sans soudure s'emboitent dans les capteurs et se fixent à l'aide d'une simple épingle de sécurité.

Fioul et pompe à chaleur, l'alliance idéale

Pour combiner performance, économie et écologie, nous vous proposons de combiner la condensation fioul avec un chauffe-eau thermodynamique aroSTOR.
Celui-ci puise les calories directement dans l'air extérieur ou ambiant, c'est le chemin le plus simple vers les énergies renouvelables.
Avec son cœfficient de performance supérieur à 3,6, il garantit un confort au meilleur coût.

Régulations et accessoires Optimisez et augmentez vos économies d'énergie

Un système de régulation permet d'obtenir une température douce et constante. Il permet également de réaliser des économies d'énergie en déclenchant le fonctionnement de la chaudière uniquement lorsque cela est nécessaire.

eRELAX

Le régulateur eRELAX permet aux utilisateurs de chaudières Vaillant eBUS de connecter leur installation individuelle de chauffage et eau chaude à Internet. Ils suivent et adaptent leur installation à leurs besoins et emploi du temps :

- Gestion à distance via Internet sur smartphone ou tablette
- Modification de la programmation horaire
- Modification des niveaux de température chauffage et eau chaude
- Information en cas de défaut
- Affichage des consommations gaz et électricité de la chaudière

multiMATIC 700

Le régulateur multiMATIC 700 permet de gérer tous les appareils eBUS, seuls, combinés ou en mode hybride.
Il permet un accès direct aux commandes fréquentes (confort, absence exceptionnelle...) et peut être installé sur la chaudière, en ambiance ou au mur.
Les défauts sont affichés en texte clair pour une maintenance facilitée.

multiMATIC 700 / 700f et la passerelle de connectivité VR 920

Ce régulateur est la solution multi-système, multi-zone et multi-fonction connectée fonctionnant sur température extérieure.

Connecté

- Passerelle Internet VR 920 compatible avec multiMATIC 700/ multiMATIC 700f et le système ambiSENSE (gestion pièce à pièce).
- Wi-Fi intégré dans le boitier : connexion directe à la box internet sans clé Wi-Fi supplémentaire.

Pilotage à distance par application

- Gestion jusqu'à 3 circuits de chauffage avec courbes de chauffe auto-adaptatives en version radio et jusqu'à 9 circuits de chauffage en filaire.
- Application gratuite iOS ou Android pour le pilotage à distance du chauffage et de l'eau chaude sanitaire.

Les produits Vaillant sont conçus pour être simples à installer et à utiliser. Technologie exclusive Vaillant, le système de communication bidirectionnelle eBUS a été développé pour permettre aux produits Vaillant de se connecter et d'interagir entre eux très facilement.

Vaillant propose une large gamme d'accessoires afin de répondre à un maximum de besoins

Filtre fioul

Filtre cellulose avec qualité de filtrage de 5µm et désaérateur automatique intégré. Les plus petites particules sont ainsi filtrées et le fioul purifié afin de garantir une combustion sans résidu dans les installations.

Pompe de relevage ecoLEVEL

Pour les installations en sous-sol, la pompe ecoLEVEL assure l'évacuation des condensats. Pour encore plus de sécurité, la pompe peut être pilotée par nos systèmes de régulation.

Neutraliseur de condensats

Le neutraliseur permet de remonter le pH des condensats acides de combustion avant leur évacuation, notamment lors de l'utilisation de fioul standard. Il est équipé d'une pompe booster qui évite la compression des granulats.

Fumisterie

L'icoVIT exclusive peut être livrée avec une ventouse concentrique verticale 80/125, permettant des longueurs de raccordement importantes et de multiples configurations.

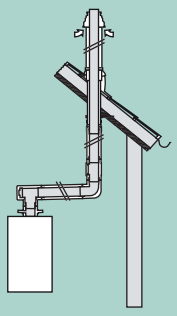

Dans le cadre d'un remplacement, le système flexible Vaillant permet d'utiliser une cheminée existante avec des chaudières à condensation.
Son installation est simple et représente une bonne alternative aux tubages longs et coûteux.

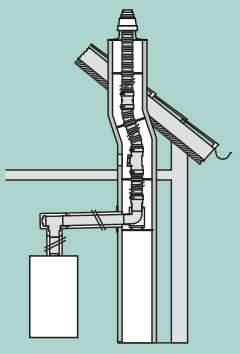

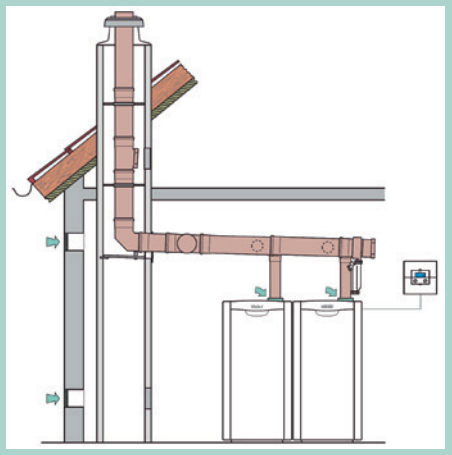

Vaillant met à disposition toute une gamme d'accessoires adaptés au montage en cascade de deux icoVIT exclusive de même puissance. Les éléments proposés permettent une adaptation facile en longueur.
Une solution adaptée à la rénovation de petits bâtiments résidentiels collectifs.

Caractéristiques techniques icoVIT exclusive

	Unités	VKO 156/3-7	VKO 256/3-7	VKO 356/3-7
Chauffage				
Puissance utile minimale / nominale (80 / 60 °C)	kW	10,3 / 14,7	15,7 / 23,5	20,6 / 34,3
Puissance utile minimale / nominale (50 / 30 °C)	kW	11 / 15,75	16,8 / 25,2	21,9 / 36,6
Puissance utile intermédiaire	kW	2,3	3,6	5,3
Rendement (80 / 60 °C)	%	97,9	97,2	98,5
Rendement à charge partielle 30 % (50 / 30 °C)	%	104,9	103,5	103,9
Efficacité énergétique saisonnière (ηs) / Classe ErP	**% / -**	**91 / A**	**91 / A**	**92 / A**
Pertes à l'arrêt (ΔT = 30 K)	W	23	23	27
Puissance élec. auxiliaires (hors circulateur) à Pn	W	150	170	195
Puissance élec. à charge nulle	W	6	6	6
Température mini. de fonctionnement	°C	26		
Température de départ max.	°C	85 (réglage d'usine 75 °C)		
Pression de service max. côté chauffage	bar	3	3	4
Contenance en eau	l	85	85	127
Quantité de condensats max. à 40 / 30 °C	l / h	1,1	1,7	2,5
Raccords				
Dispositif de remplissage / vidange	-	DN15		
Dimensions et caractéristiques				
Hauteur / Largeur / Profondeur	mm	1 272 / 570 / 700		1 272 / 720 / 850
Poids à vide / poids en service	kg	159 / 244		193 / 320
Alimentation électrique	V / Hz	230 / 50	230 / 50	230 / 50
Type de fioul	-	· Fioul standard · Fioul (ultra léger / basse teneur en souffre / premium) selon DIN 51603 · Bio-fioul (jusqu'à 20 % selon DIN V51605 ou EN 14213)		
Protection électrique	-	IP20		
Homologation	-	B23, B23p, C33, C93		
N° certification CE	-	CE-0085CL0499		
Diamètre alimentation fioul	-	Ø 4 mm (intérieur) / Ø 6 mm (extérieur) - Liaison non fournie de série		
Classe de NOx	-	3		

Installation uniquement en ventouse verticale

Caractéristiques techniques préparateurs sanitaires

	Unités	actoSTOR VIH K 300	uniSTOR VIH R 120 B/A	uniSTOR VIH R 150 B/A	uniSTOR VIH R 200 B/A	uniSTOR VIH R 300 BR	uniSTOR VIH R 400 BR	uniSTOR VIH R 500 BR
Classe d'efficacité énergétique ErP	**-**	**C**	**B/A**	**B/A**	**B/A**	**B**	**B**	**B**
Puissance échangeur	kW	65	31	36	41	46	46	62
Capacité utile	l	156	117	144	184	300	400	500
Pression d'eau de service max	bar	10	10	10	10	10	10	10
Température ECS maxi	°C	85	85	85	85	85	85	85
Consommation d'énergie	kWh/24H	1,47	1/0,7	1,2/0,73	1,4/0,77	1,4	1,52	1,78
Débit sanitaire ECS à ΔT = 30 K, Température ballon = 60°C**	l / min	-	19	23,2	30,5	-	-	-
Débit continu ECS***	l / min	-	-	-	-	39,6	51,7	62,3
Hauteur	mm	1221	853	988	1206	1804	1502	1802
Profondeur	mm	691	-	-	-	-	-	-
Largeur / diamètre	mm	Ø 570	Ø 590	Ø 590	Ø 590	Ø 650* (avec isolation)	Ø 790* (avec isolation)	Ø 790* (avec isolation)
Poids à vide / rempli	kg	90 / 245	68 / 185	79 / 223	97 / 281	103 / 420	136 / 549	170 / 661

* Ø sans isolation : Ø R300 = 500 - Ø R400 et R500 = 650.
** Départ primaire = 80°C.
*** Température de puisage 45°C, préparateur sanitaire 60°C, eau froide 10°C.

Installation uniquement en ventouse verticale

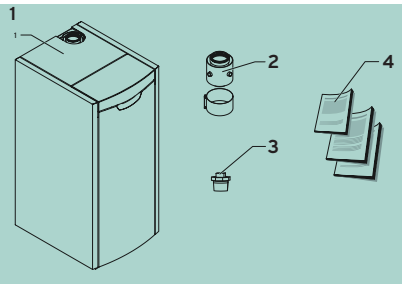

Eléments fournis

1 icoVIT exclusive
2 Pièce intermédiaire avec orifices de contrôle combustion
3 Bouchon **1"**
4 Notices

Chaudière non équipée du circulateur chauffage, du vase d'expansion, de la soupape de sécurité, du neutraliseur de condensats ou du tube d'alimentation fioul 4/6 mm.

Caractéristiques techniques auroSTOR plus 300 / 400 / 500

	Unités	VIH S 300 BR	VIH S 400 BR	VIH S 500 BR
Classe d'efficacité énergétique ErP	-		B	
Capacité réelle du ballon ErP	l	287	392	481
Pertes statiques ErP	W	58	64	75
Débit spécifique ECS*	l / min	16.1	21.9	22.3
Consommation d'énergie en veille / Pertes statiques (QPr)	kWh/24 h	1.4	1.53	1.79
Température maximale du circuit chauffage	°C		110	
Hystérésis du thermostat du ballon	°K		5	
Volume chauffé par l'appoint	l	174	287	290
Température max. de l'ECS dans le ballon	°C		85	
Hauteur de l'échangeur d'appoint à partir du fond de la zone d'appoint	-	0,21	0,19	0,22
Pression de service max.	bar		10	
Alimentation électrique	V AC / Hz		230 / 50	
Poids à vide (avec isolation)	kg	121	147	184
Poids rempli prêt à l'emploi	kg	409	540	666
Echangeur solaire				
Surface d'échange	m^2	1.3	1.5	2.3
Capacité de l'échangeur	l	9.9	8.7	15.2
Volume d'eau chaude sanitaire à 40 °C (V_{40}) (circuit solaire)	l	468	617	756
Pertes de charge (circuit solaire)	mBar	58	66	183
Echangeur appoint chaudière				
Surface d'échange	m^2	0.8	1.0	1.0
Capacité de l'échangeur	l	5.4	8.5	8.5
Volume d'eau chaude sanitaire à 40 °C (V_{40}) (circuit chauffage)	l	174	287	290
Pertes de charge	mBar	17	22	24

* Température de puisage 45°C, préparateur sanitaire 60°C, eau froide 10°C

Dimensions et raccordements

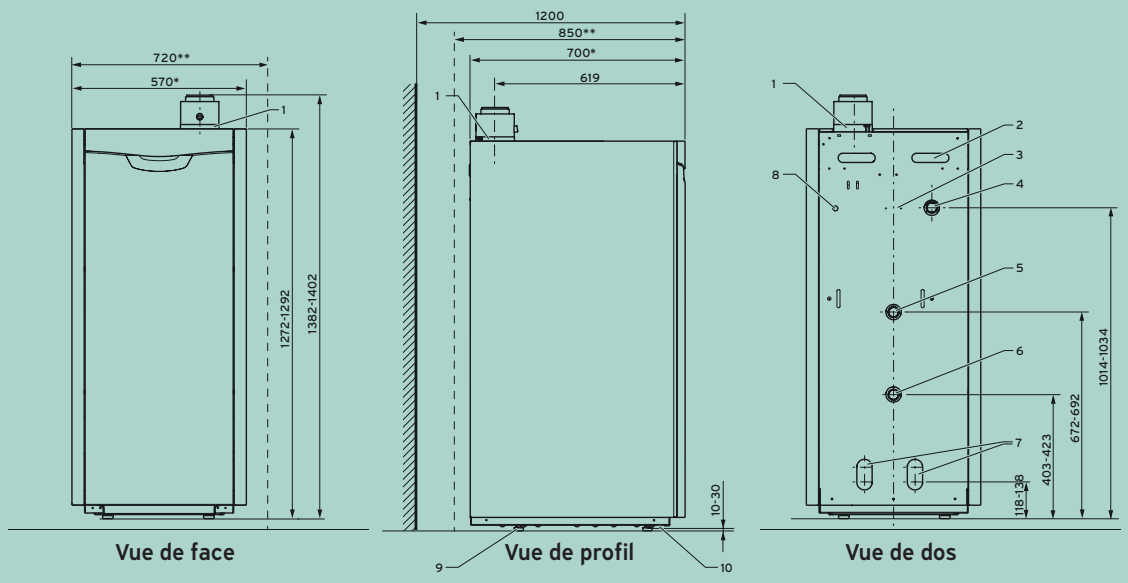

1 Raccord d'air / des gaz d'échappement (adaptateur joint) **Ø 80 / 125**
2 Poignées encastrées
3 Alésages de fixation pour purgeur à fioul automatique avec filtre fin
4 Raccord du départ de chauffage **1"**
5 Raccord du retour du ballon
6 Raccord du retour de chauffage **1"**
7 Orifices d'écoulement de l'eau de condensation
8 Ouverture pour flexible d'évacuation de l'eau de condensation de l'arrivée d'air frais
9 Pieds réglables en hauteur (10 - 30 mm)
10 Poignées de transport au niveau des pieds

* Pour VKO 156/3-7 et VKO 256/3-7
** Pour VKO 356/3-7

Dimensions en mm

Direction Regionales Vaillant

1. LILLE :
03 20 47 30 50
Service gratuit + prix appel

2. PARIS :
01 56 71 83 30
Service gratuit + prix appel

4. NANCY :
03 83 21 34 34
Service gratuit + prix appel

3. NANTES :
02 40 63 33 00
Service gratuit + prix appel

6. LYON :
04 78 72 21 31
Service gratuit + prix appel

5. BORDEAUX :
05 56 36 10 10
Service gratuit + prix appel

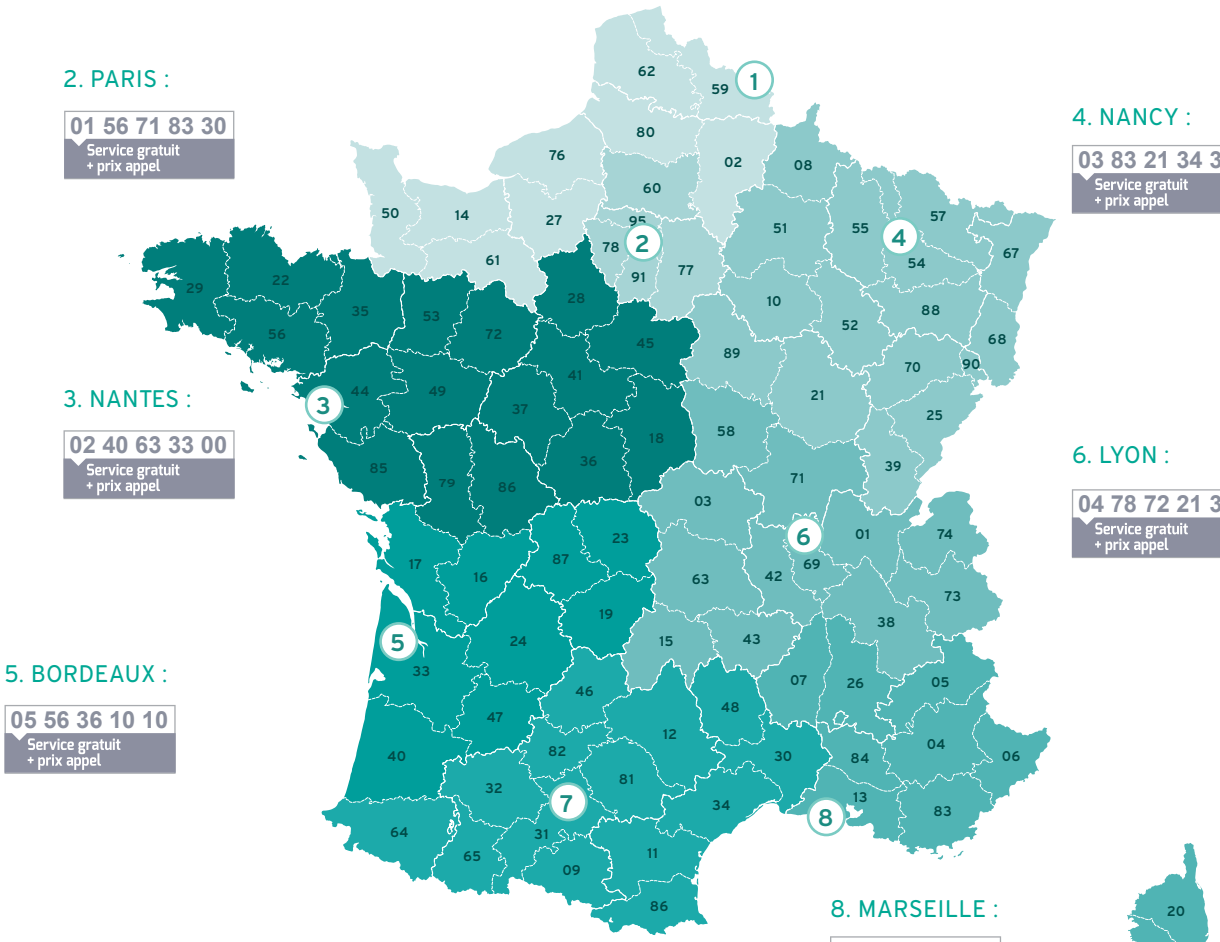

7. TOULOUSE :
05 61 15 00 15
Service gratuit + prix appel

8. MARSEILLE :
04 91 18 23 00
Service gratuit + prix appel

NORD
Parc d'Activités Les Prés
5, rue de la Performance
59650 Villeneuve d'Ascq
Tél : 03 20 47 30 50
Fax : 03 20 47 47 78

ILE-DE-FRANCE
8, avenue Pablo Picasso
94132 Fontenay-sous-Bois Cedex
Tél : 01 56 71 83 30
Fax : 01 56 71 83 49

OUEST-CENTRE
6, avenue du Marché Commun
BP 43469
44334 Nantes Cedex 03
Tél : 02 40 63 33 00
Fax : 02 40 63 58 18

EST
ZA La Porte Verte 1
12, rue des Sables
54425 Pulnoy
Tél : 03 83 21 34 34
Fax : 03 83 21 29 59

SUD-OUEST
7, allée Newton
33600 Pessac
Tél : 05 56 36 10 10
Fax : 05 57 26 99 80

RHÔNE-ALPES AUVERGNE
Le Mermoz
13, rue du Colonel Chambonnet
69500 Bron
Tél : 04 78 72 21 31
Fax : 04 78 61 77 78

SUD
3, avenue des Herbettes
BP 74440
31405 Toulouse Cedex 4
Tél : 05 61 15 00 15
Fax : 05 61 15 01 63

SUD-EST
Etoile de la Valentine
20, traverse de la Montre
13011 Marseille
Tél : 04 91 18 23 00
Fax : 04 91 18 23 19

SDECC SAS (une société de Vaillant Group en France)
8, avenue Pablo Picasso ▮ 94132 Fontenay-sous-Bois Cedex ▮ Tél. : + 33 1 49 74 11 11
Fax : +33 1 48 76 89 32 ▮ www.vaillant.fr ▮ SAS au capital de 19 800 000 € ▮ RCS CRETEIL 312 574 346

papiers
Avec Ecofolio tous les papiers se recyclent.

PEFC 10-31-1531
IMPRESSION TPI Paris - 10/2018 - **Réf. VA21251 -** Document non contractuel - Vaillant Group France se réserve le droit d'apporter toutes modifications techniques.